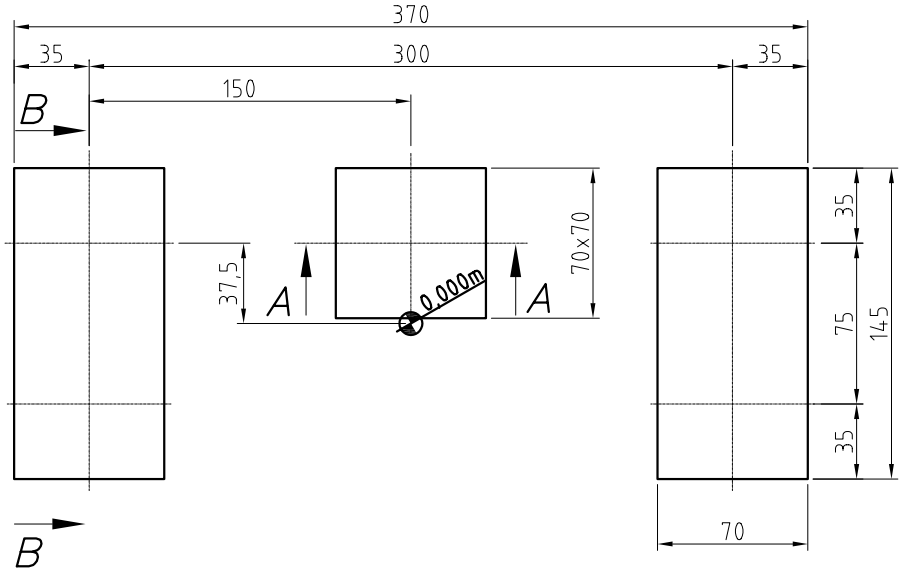

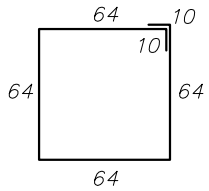

Matte Q188A - 276x 44 (1 Stück)

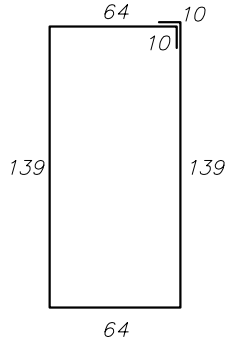

Matte Q188A - 426x 44 (2 Stück)

Schnitt A-A

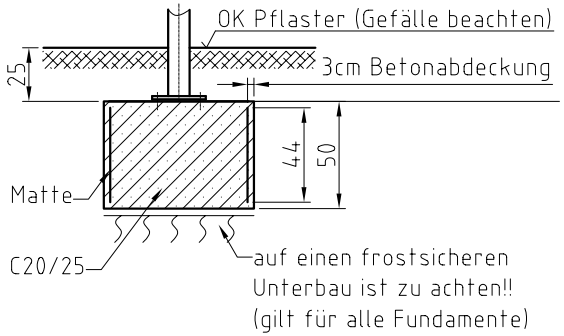

Schnitt B-B

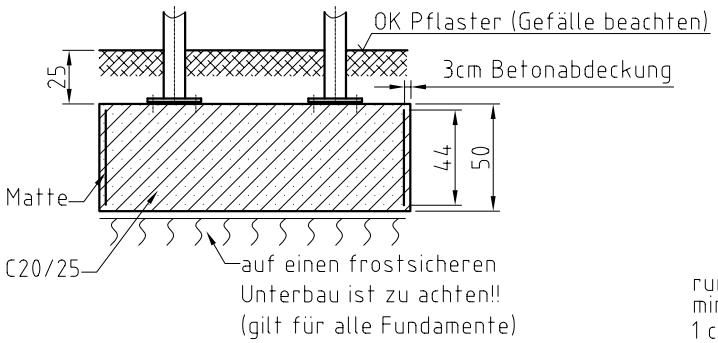

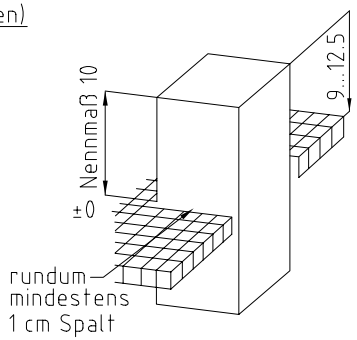

Gründung gilt für folgende Bodenbeschaffenheit:
Schluff gering plastisch Wichte = 17,5 kN/m³, Wichte unter Auftrieb = 9,5 kN/m³, Bodengruppe **HZ**, Reibungswinkel =28°, Kohäsion = 10 kN/m² oder besser.

Beachte!
Im Falle einer Abweichung der Baugrundverhältnisse die ungünstiger von den Annahmewerten zur Berechnung sind, ist der Auftraggeber bzw. der Tragwerksplaner in Kenntnis zu setzen.

Achtung!
Bei Gefälle im Baubereich Rücksprache mit Fa. MHB GmbH notwendig!!

Maßangaben in cm

(Verwendungsbereich)				(Zul. Abw.)		(Oberfl.)	Maßstab 1:25	(Gewicht)
							(Werkstoff, Halbzeug) (Rohteil-Nr) (Modell- oder Gesenk-Nr)	
					Datum	Name	Fundamentplan Spida-2Feld verk. SW 750	
				Bearb.				
				Gepr.	05.03.08	H. Rabluck		
				Norm				
				MHB GmbH Fürstenwalde			Fu-Spida-2S-750	Blatt Blätter
1	Ang. aktualisiert	04.03.10	Sch					
Zust	Änderung	Datum	Name	Ursprung Fu-Spida-2S-750.dwg			Ersatz für:	Ersatz durch: